resus

Retractor

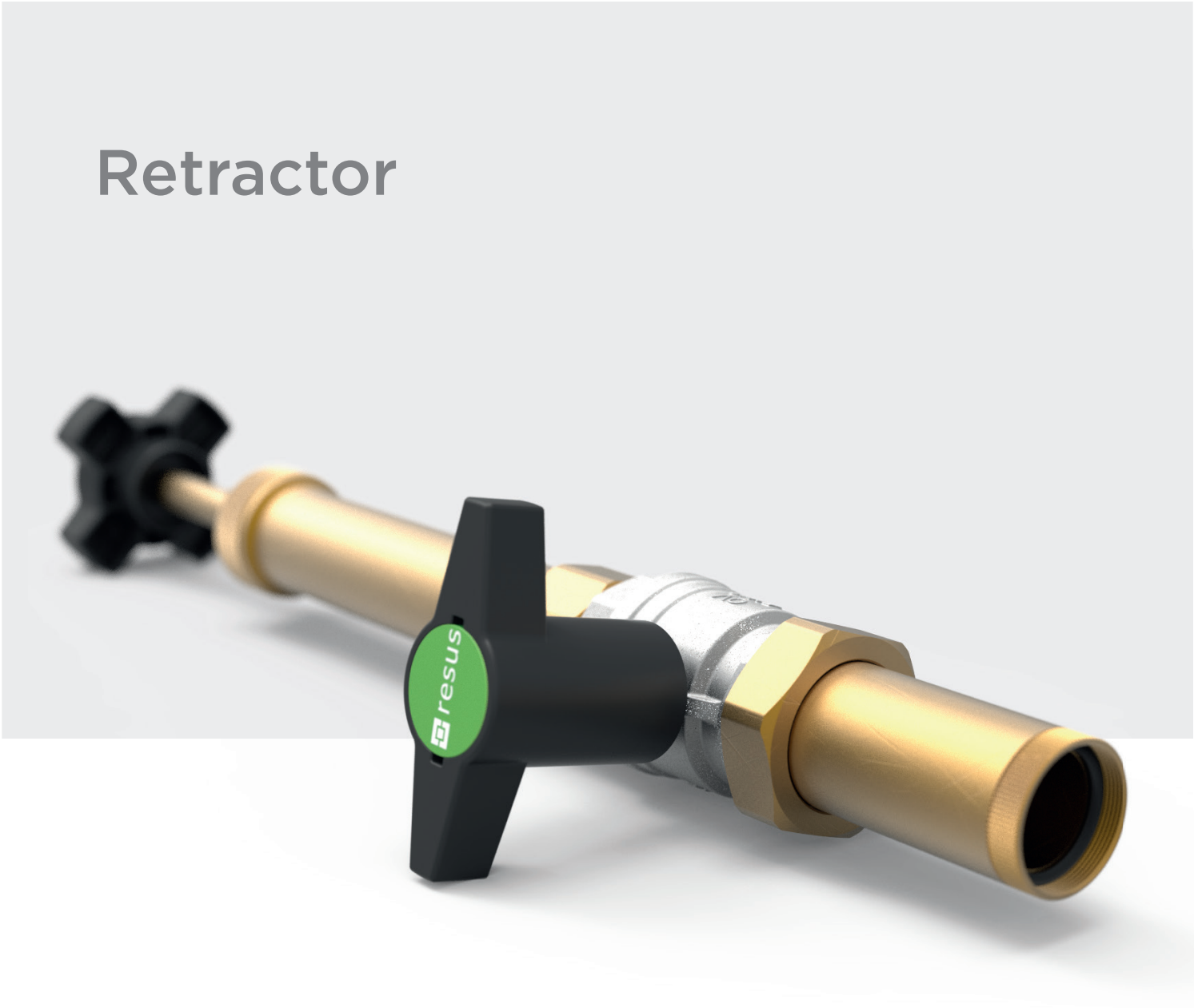

Ausschreibungstext

Spezial Werkzeug zum ein- und ausbauen von allen X-Sonden während die Anlage in Betrieb ist.

Komponenten

Retractor

Inkl. Betriebsanleitung

Art. nr. : 3001020

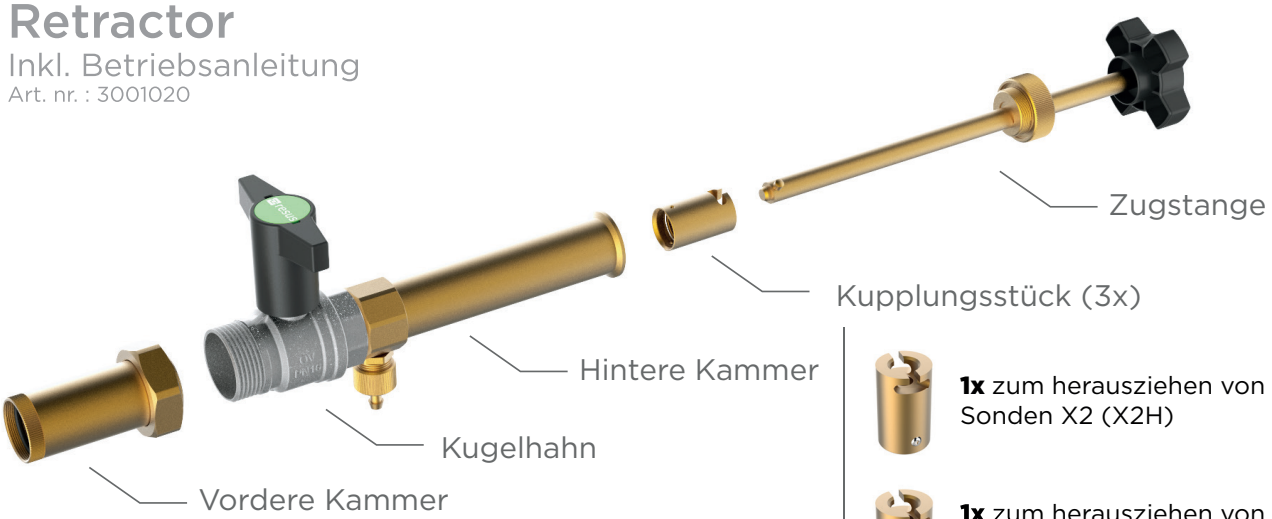

1x zum herausziehen von horizontalen Sonden X2 (X2H)

1x zum herausziehen von vertikalen Sonden X2 (X2V)
mit Inbusschraube

1x zum herausziehen horizontalen und vertikalen Sonden CX und TXV (X3)
mit Federring

Technische Daten

- **Material:** Messing + verschiedene Kunststoffe
- **Druckbereich:** 0-6 bar
- **Kompatibel mit:** Risycor X2 + X-fix
  Risycor CX + X-fix
  Risytest TXV + X-fix
- **Verpackung:** 396 mm x 333 mm x 95 mm
- **Gesamtgewicht:** 2916 g

Erforderlicher Platz bei Anwendung

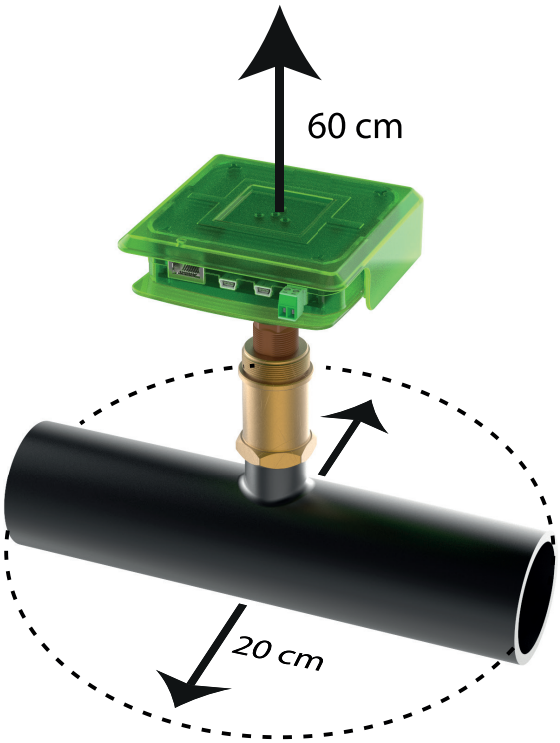

Betrieb

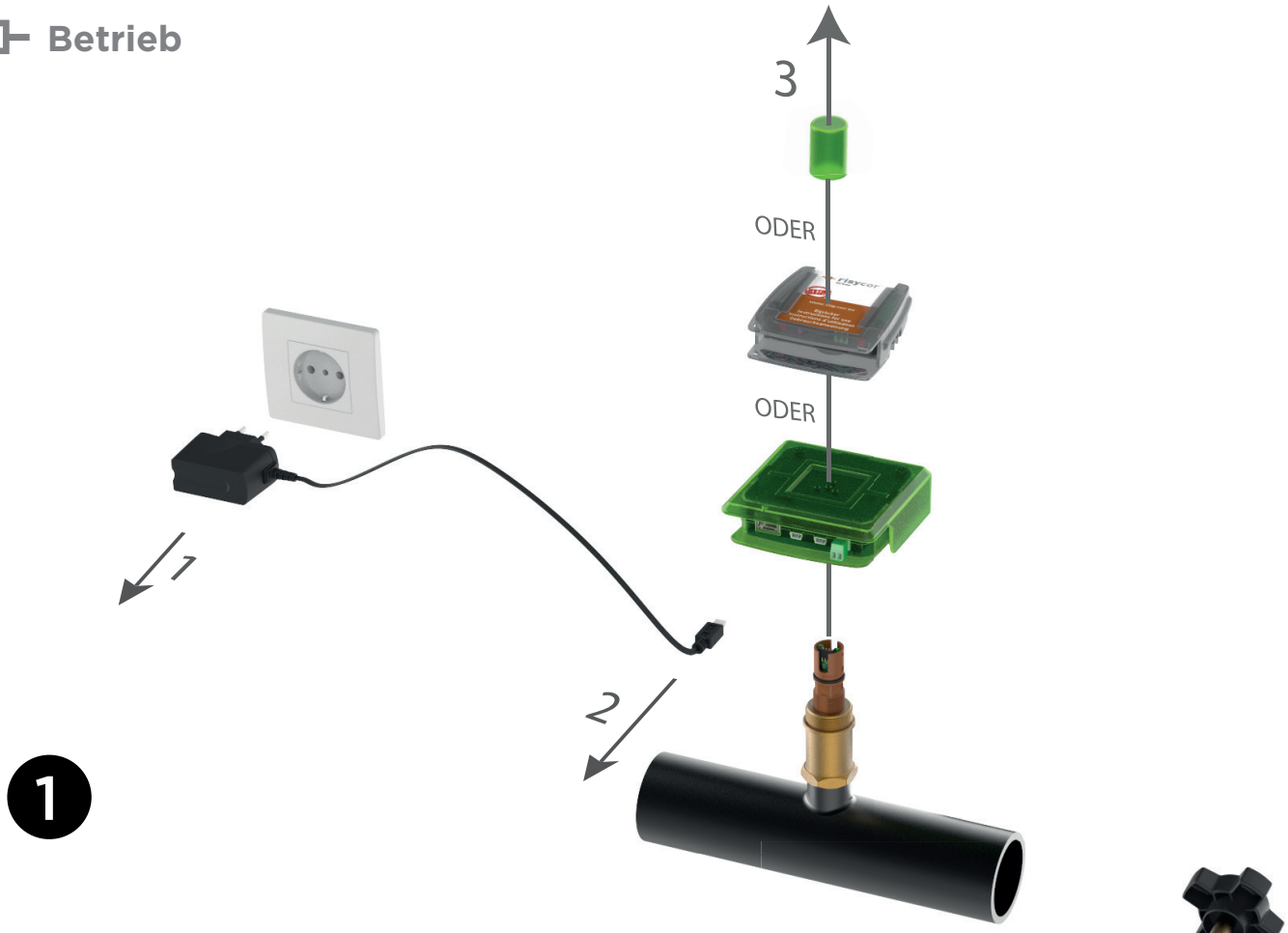

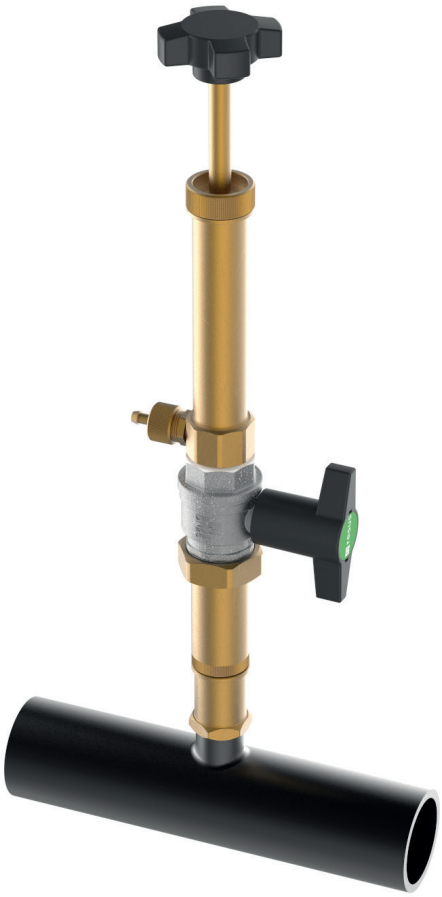

Anwendungen

Die Philosophie hinter dem Einsatz von Risycor wird im Detail in dem Dokument “Anwendungsrichtlinien” beschrieben.

Verwandte Produkte

Risycor TXV-fix Set Art. nr. : 1004010

Korrosionstester für visuelle Inspektion nach Ausbau mittels Spezialwerkzeug (Retractor).

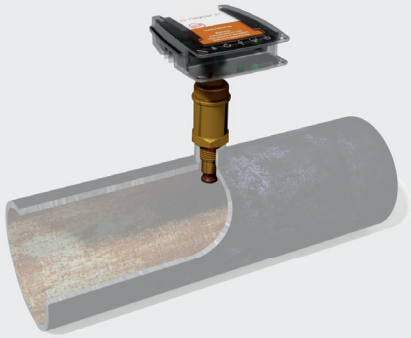

Risycor X2-fix Set Art. nr. : 1001010

Korrosionsmonitor mit Warnfunktion für Heizungsanlagen.

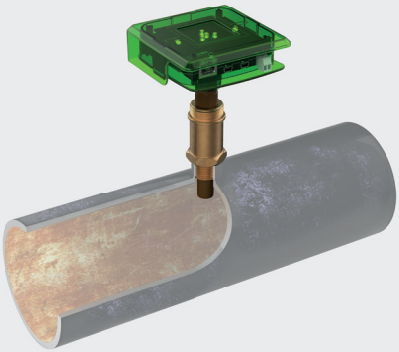

Risycor CX-fix Set

Art. nr. CXE : 1002020
Art. nr. CXI : 1002030
Art. nr. CXL : in Entwicklung

Korrosionsmonitor mit Warnfunktion für Heizung- und Kühlanlagen und Auslesung der Daten auf Distanz.

resus

Resus Distri nv
Bredabaan 839
B-2170 MERKSEM (Antwerpen)
Belgien

t +32 3 640 33 91
f +32 3 640 33 93

www.resus.eu