resus

risycor

Risycor CBU

Korrosionsmonitor mit Warnfunktion

+

B-fix

Einschraubstück

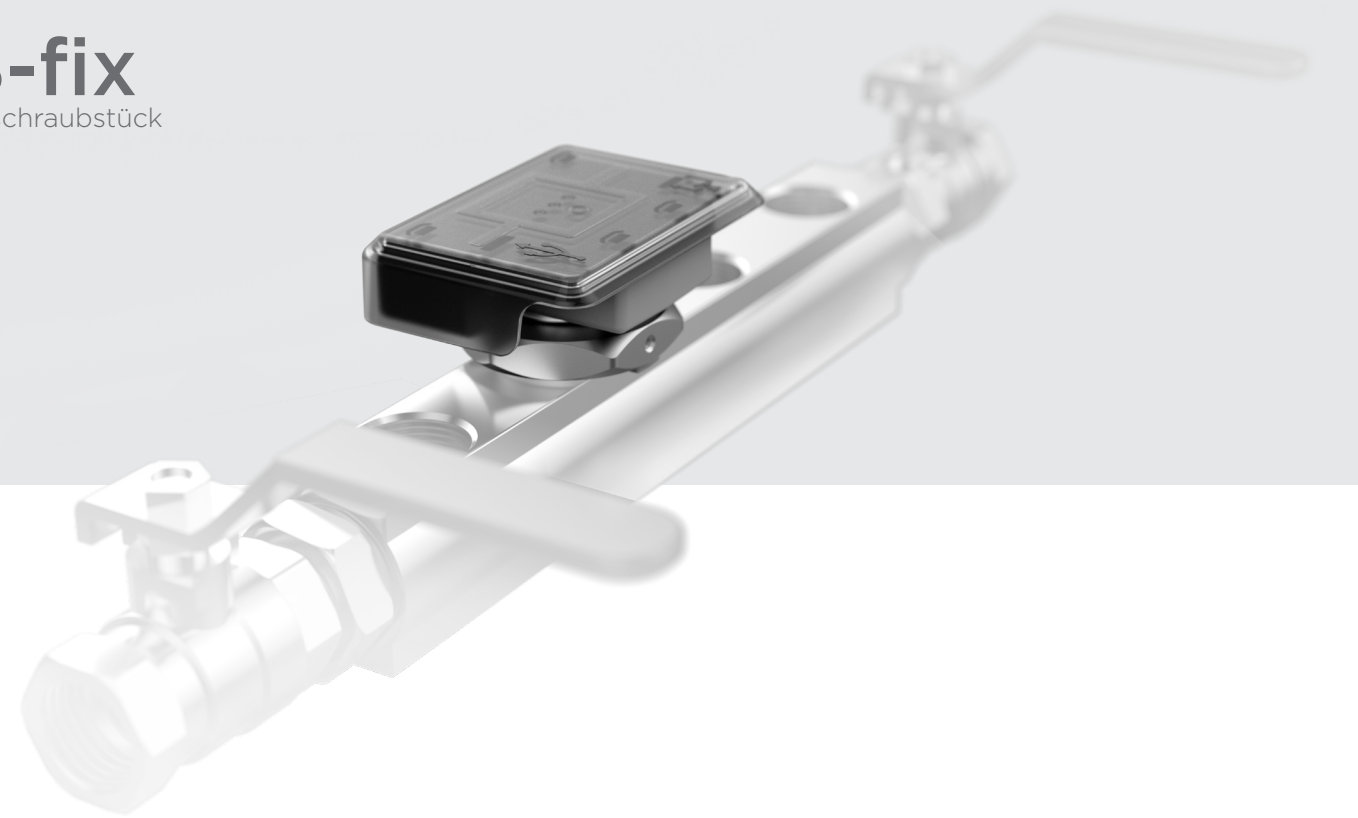

Ausschreibungstext

Risycor CBU *Korrosionsmonitor mit Warnfunktion für Heizunganlagen.*
Montage mittels **B-fix** Einschraubstück zwischen bestehende Absperrarmaturen oder in ein absperrbares Gerät (Kessel, Filter, ...), sodass sich der metallische Coupon an der Sondenspitze in der Wasserströmung befindet. Die Oxidation dieses Coupons is repräsentativ für die gleichförmige Korrosion im System.
Der Logger registriert die Korrosionsrate über die Zeit und warnt bei unzulässigen Werten oder einem Defekt. Der Datenspeicher kan mit einem Rechner ausgelesen werden*.

B-fix *Einschraubstück für Bajonettverschluss Montage eines Korrosionsmonitor* ***Risycor CBU****.*

* **Siehe Technische Daten**

Komponenten

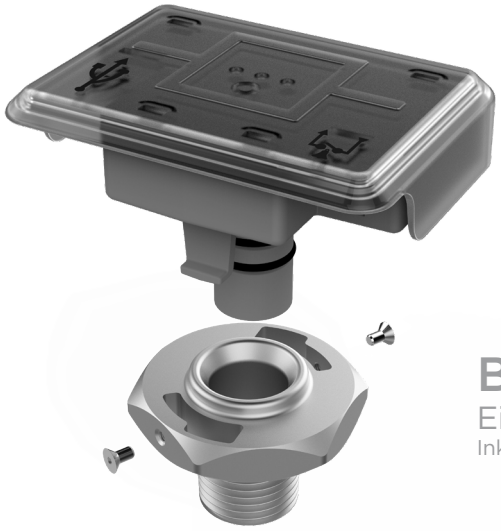

Risycor CBU
Logger-Sonde Kombination
Art. Nr. : 2001120

B-fix
Einschraubstück
Inkl. 2x M3x0,5 Schrauben

Netzadapter

Risycor CBU-fix Set
Art. Nr. : 1003020

Technische Daten

Ausgänge, Signale, Alarm
Visuell:
- Verschiedene LEDs zur Anzeige von Betriebs- und Alarmstatus

USB:
- Auslesen des Speichers*

Potentialfreier Kontakt für:
- Gebäude-Management System, Fernüberwachung, andere Signalgeber (SMS-Modul, Horn, Lichtblitz,...), Abschaltung Kessel, ...

Alarm bei:
- Überhöhter Korrosionsrate (einstellbar)
- Störung im Korrosionsmonitor
- Ende der Lebensdauer des metallischen Coupons an der Sondenspitze

Eigenschaften
Physisch:
- Druckbereich: 0 bis 6 bar
- Temperaturbereich: 5 bis 85 °C, Integrierte Temperaturkompensation
- Umgebung: 0 bis 45 °C, keine Kondensation
- Lagerung: -5 bis 60 °C

- Risycor CBU Sonde: PPS
- Risycor CBU Logger Abdeckung: PC
- Coupon: Fe
- B-fix Einschraubstück: Messing CW614N
- Siehe auch Abmessungen

Elektrisch:
- Netzadapter CEE 7/16, 230 VAC, 50 Hz
  → 5 VDC mini-USB
- Energieverbrauch: 2,5 W
- Potentialfreier Kontakt:
  - nominal 48 VDC, 100 mA oder 48 VAC RMS 80 mA
  - max. 350 mA @ < 10 ms
- IP52

Andere
- Speicherreichweite: 10+ Jahre
- Datenspeicher: alle 7 Stunden

* Siehe auch verwandte Produkte

Abmessungen (nominal)

• **Risycor CBU Logger-Sonde Kombination**	72 mm * 52 mm * 53 mm
• **B-fix Einschraubstück**	H = 31 mm mit R 1/2” Gewinde, M3x0,5 (2x), SW41
• **Netzadapter**	75 mm * 59 mm * 6 mm (Kabellänge 1,5 m)
• **Karton Verpackung**	256 mm * 192 mm * 90 mm
• **Gesamtgewicht**	680 g

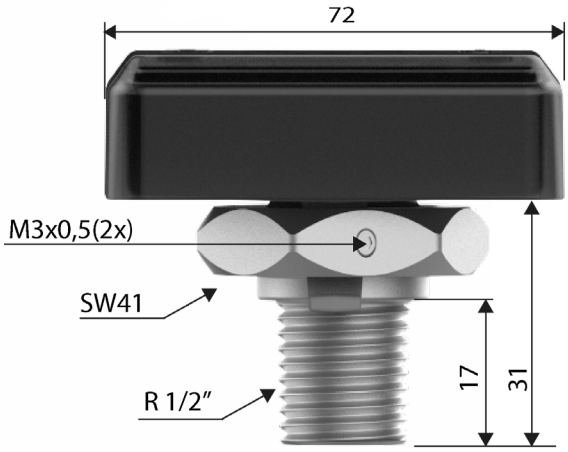

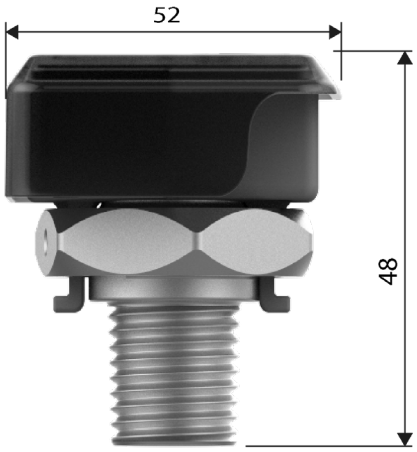

Montagetipps

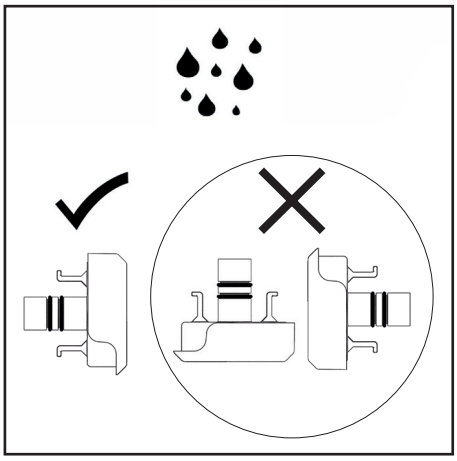

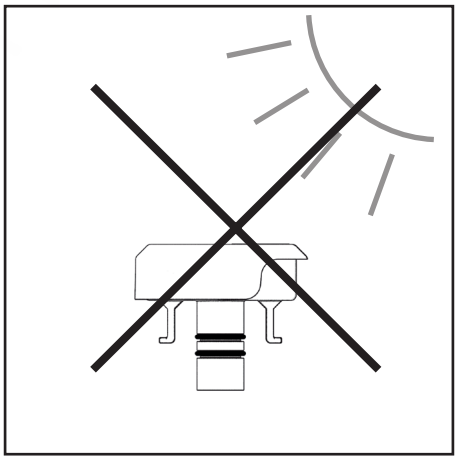

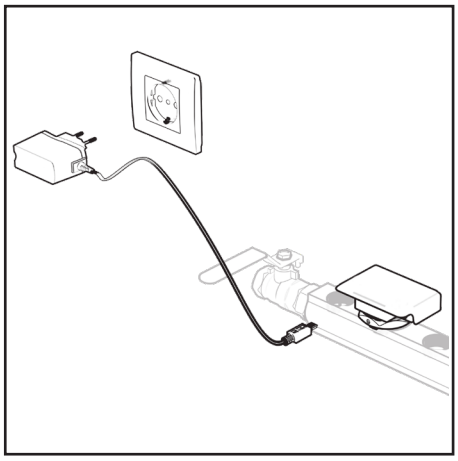

Anwendungen

Die Philosophie hinter dem Einsatz von Risycor wird im Detail in dem Dokument “Anwendungsrichtlinien” beschrieben.

Verwandte Produkte

Resus Dashboard

Gratis Software zum Auslesen und Analysieren von gespeicherten Daten.
Resus PC Dashboard (Windows): *Direktverbindung über USB oder via gespeicherten .CSV Dateien.*

Risycom Art. Nr. : 3001010

Tragbares Gerät um gespeicherte Daten einfach auf SD Karte zu kopieren (.CSV Dateien).

Resus Distri nv
Bredabaan 839
B-2170 MERKSEM (Antwerpen)
Belgien

t +32 3 640 33 91
f +32 3 640 33 93

www.resus.eu